K10043AR1B

PRODUKTDATENBLATT
WWW.MOEBELWERK-NIESKY.DE

AUFSATZREGAL FÜR KLASSENBÜCHER, 3 ORDNERHÖHEN - SERIE EVO180

B/H/T: 100X108X40 CM, 1 REIHE FÜR 14 KLASSENBÜCHER

PRODUKTBESCHREIBUNG

Die evo180 Aufsatzregale und -Schränke in verschiedenen Höhen und Breiten sind ein Kernstück unseres evo180 Schrankwandprogrammes. Die Rückwand ist als Sichtrückwand ausgeführt, dementsprechend eignen sich alle evo180 Einzelschränke oder Schrankwände auch als Raumteiler.

Die schmalen Fächer bieten Platz für Klassenbücher. Je Reihe ist Platz für 14 Stück.

Zubehör

EIGENSCHAFTEN

- Aufsatzregal für Klassenbücher
- 3 Ordnerhöhen
- Platz für 14 Klassenbücher
- 1 Fach für 14 Klassenbücher, 2 offene Fächer
- wird mit Unterschrank verschraubt

Freistehend

Möbelwerk Niesky GmbH ist nicht für Druckfehler verantwortlich. Möbelwerk Niesky GmbH behält sich das Recht vor, Preise- und Produktspezifikationen mit oder ohne vorherige Benachrichtigung zu ändern. Abbildungen sind möglicherweise nicht genau dargestellt. Kein Teil darf ohne vorherige Genehmigung von Möbelwerk Niesky GmbH reproduziert werden. Alle Rechte vorbehalten 2025.

Artikelnummer	K10043AR1B	
Breite / Höhe / Tiefe	1000 mm / 1080 mm / 400 mm	39.4" / 42.5" / 15.7"
Gewicht	52 kg	114.6 lbs
Ordnerhöhen	3	
Einlegeböden	1	
Konstruktionsböden	1	
Fächer	16	
Montageart	Freistehend	
Einsatzbereich	Grundschule, Weiterführende Schule, Büro und Objekt, Konferenzraum	
Material	Melaminplatte	
Sicherheitshinweise	Achtung Kippgefahr	
Bauart	Aufsatzmodul	
Produktlinie	evo180	

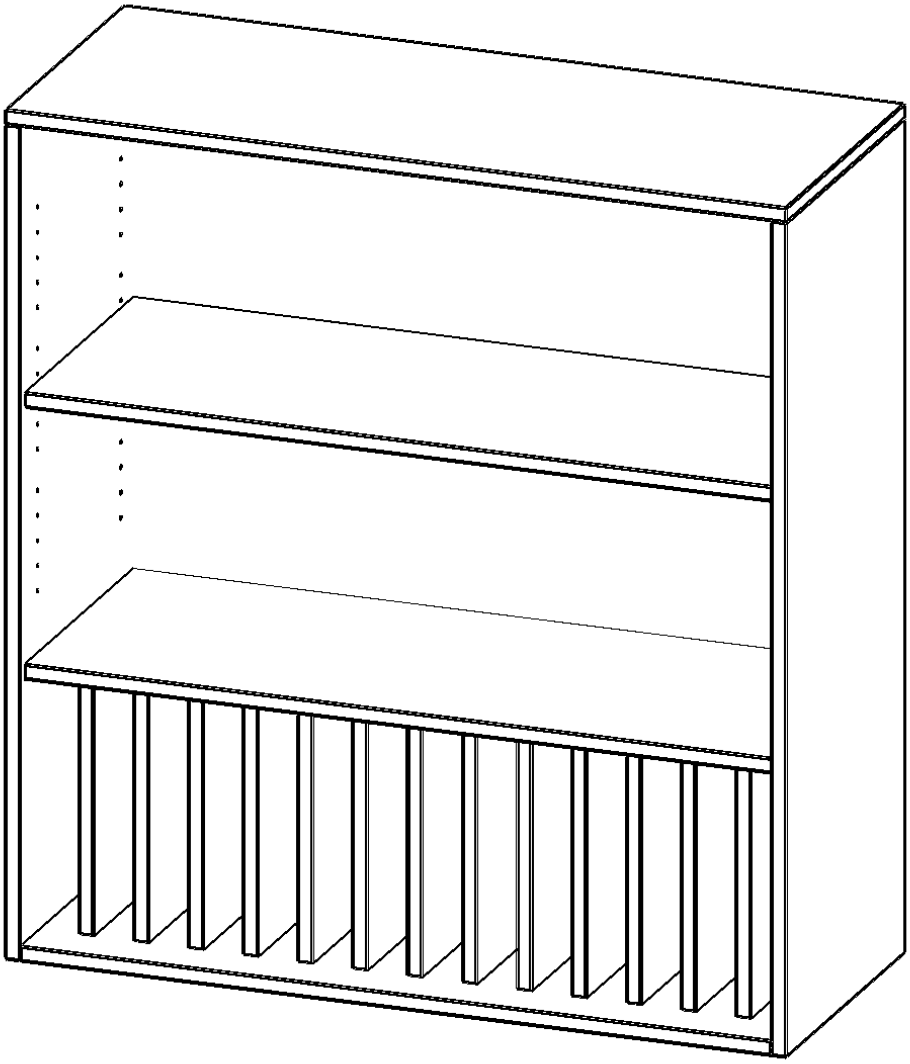

Möbelwerk Niesky GmbH
Neuhofer Straße 4–6
02906 Niesky
Deutschland

T +49 3588 2537-0
F +49 3588 2537-30
E info@moebelwerk-niesky.de
www.moebelwerk-niesky.de

© Copyright by Möbelwerk Niesky GmbH

Möbelwerk Niesky GmbH ist nicht für Druckfehler verantwortlich. Möbelwerk Niesky GmbH behält sich das Recht vor, Preise- und Produktspezifikationen mit oder ohne vorherige Benachrichtigung zu ändern. Abbildungen sind möglicherweise nicht genau dargestellt. Kein Teil darf ohne vorherige Genehmigung von Möbelwerk Niesky GmbH reproduziert werden. Alle Rechte vorbehalten 2025.